For Earth, For Life

Kubota

B

Kubota B50-series B2350/B2650/B3150

B50 serien är de första traktorerna i sin klass med fabriksbyggd integrerad gummiupphängd hytt och luftkonditionering som standard.

SVENNINGSEN

Kubota B50 en ny klassledare

Med den nya B50 serien tar Kubota storleksklassen till en ny nivå när det gäller komfort och effekt. Kvalitetsmotorer och växellådor från Kubota borgar för driftsäkerhet och kapacitet oavsett arbetsuppgift. Den nya hytten är i en klass för sig när det gäller rymlighet, komfort, ergonomi och sikt. B50-serien ett givet val som ger dig pålitlighet, mångsidighet och komfort.

B3150
KUBOTA

B2650
KUBOTA
B3150
KUBOTA

Stor och rymlig hytt ger arbetsglädje

Ny integrerad hytt

B50-serien är den första traktorn i sin klass med en integrerad hyttkonstruktion. Genom att hytten och skärmarna nu har svetsats samman med golvplåten blir det möjligt att tillverka en konstruktion med endast 4 hyttstolpar.

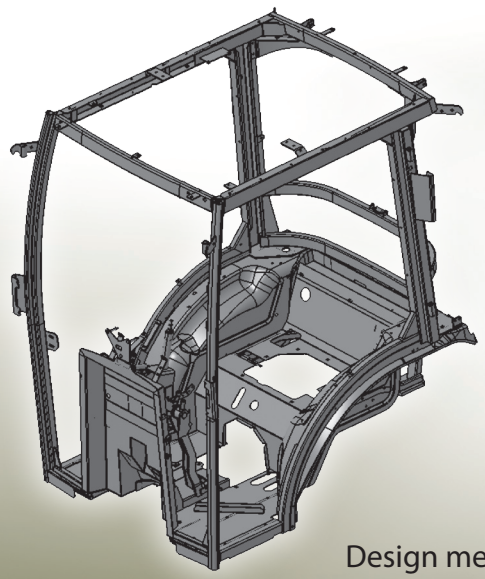

Design med 4 stolpar

Ger stora dörrar som öppnar generöst förenklar insteg och ökar synfältet Att bygga en hytt utan B-stolpar ger stora fördelar något som normalt syns på större lantbrukstraktorer.

Rymlig tyst hytt

En hytt med 4-stolpar och rundade glas erbjuder mer utrymme och panoramautsikt över omgivningen. Utvecklad ljudisolering och gummiupphängd hytt ger en tystare miljö. Interiören omfattar förvaringsfack framför och bakom föraren, dubbla mugghållare, en ficka för bruksanvisning och verktygslåda, allt inom räckhåll.

Nytt lås för bakrutan

Bakrutan har fått ett nytt låssystem. Det gör det möjligt att låsa det bakre fönstret i öppet läge.

Bättre arbetsmiljö

Att hytten byggs som en enhet ger inte bara bättre komfort, designen minskar antalet öppningar och genomföringar i hytten. Detta reducerar mängden damm och smuts och ger ett bättre klimat och en renare arbetsplats.

Mer utrymme och bättre sikt i kombi

Genomtänkt arbetsplats

Hytten är konstruerad för bästa möjliga komfort och funktion. Alla reglage, knappar och fack är lätta att nå och placerade för bästa ergonomi. Rattens vinkel kan enkelt justeras med ett lätt tryck på pedalen.

A. Joystick för lastare och frontlyft
B. Farthållare
C. 3-punktslyft
D. PTO bak/mittmonterat
E. PTO av/på
F. Gruppväxellåda låg/mellan/hög
G. 4-hjulsdrift till/från
H. Justerbar rattvinkel
I. Spakar för yttre hydraulik

nation med praktisk funktion.

Luftkonditionering

Böjda glasytor och väl placerade luftmunstycken ger god cirkulation i hytten. Ventilationssystemet ger sval och skön luft under varma sommardagar och håller temperaturen i hytten varm och bekväm kalla vinterdagar. Kombinerat med enkelt handhavande och låg ljudnivå ger systemet en arbetsplats att trivas i.

Eluttag och handskfack

12V eluttag möjliggör laddning mobiltelefon eller annan elektrisk utrustning. Ett handskfack ovanför ratten ger dig snabb tillgång till det du behöver.

Standardutrustning

Radio och högtalare och invändig belysning är standard på B50 serien

Extrautrustning

LED-arbetsbelysning bak och bakrutetorkare kan levereras som extrautrustning.

Eluppvärmd bakruta

Värmetrådar i bakrutan avlägsnar snabbt is på vintern och dagg under mörka höstkvällar.

En överskådlig förarmiljö som gör de

Multifunktionsdisplay (endast för traktorer med hytt)

LCD-panelen ger föraren all nödvändig information om hastighet, bränsle, timmar, etc. Alla strömbrytare har samlats runt instrumentpanelen för god översikt. Handskfacket ovanpå instrumentbrädan är idealiskt för att lägga telefon, nycklar och andra personliga tillhörigheter i.

1. Hanskfack
2. LCD-panel
3. 12 V-uttag
4. Strömbrytare

Multifunktionsventil

B50-serien är utrustade med en hydraulisk multifunktionsventil (joystick) för manövrering av redskap -front, mitt eller bakmonterade. Modeller med manuell växellåda har en enkelverkande ventil för höj/sänk av mittmonterat klippaggregat. Spaken är integrerad i förarmiljön och enkel att använda.

Hydrostatpedal

För att öka utrymmet kring hydrostatpedalen har bromspedalen flyttats över till hyttens vänstra sida. Nu får hydrostatpedalen för fram/back hela utrymmet på höger sida och förenklar körning med kraftiga skor eller stövlar.

Farthållare
(Endast på hydrostatmodeller)

Farthållaren bibehåller konstant hastighet utan att behöva hålla foten på hydrostatpedalen. Farthållaren inaktiveras genom att antingen:

- Bromspedalen trycks ner
- Farthållarreglaget deaktiveras
- Kort nedtryckning av backpedalen

tuffaste jobb enkla

Enkel att hantera

Alla spakar är placerade på höger och vänster sidokonsoler, väl utmärkta, utformningen är logisk och förare hittar och förstår snabbt funktionerna.

B50-serien ökar din driftsäkerhet och

Redskapoch utrustning

B50-serien kan anpassas med ett brett sortiment av redskap för alla typer av jobb för arbete året runt. Oavsett om du arbetar med entreprenad, kommun, idrott eller privat, levererar vi har den utrustning du behöver.

Bi-Speed

B50-serien är utrustad med Kubotas patenterade Bi-Speed, som aktiverad automatiskt ökar framhjulens varvtal i förhållande till bakhjulen vid styrvinklar över 35 grader. Bi-Speed reducerar svängradien betydligt och minskar slitaget på underlaget.

Med Bi-Speed

Utan Bi-Speed

arbetskapacitet.

Verktygslåda
En verktygslåda är placerad bakom förarsätet på modeller med störtbåge (ROPS).

Transporthastighet
B50-serien tar dig snabbt mellan arbetsplatserna, transporthastigheten är hela 25 km/t*.

* Med gräsdäck

Hydraulsystem
En kraftig, exakt och lättmanövrerad 3-punktslyft bak för tillkoppling av redskap kategori 1. Lyftkapaciteten är 970 kg Enkelverkande ventil för yttre hydraulik bak som standard med möjlighet till en eller två dubbelverkande ventiler som tillval.

Kraftuttagseffekt
B50 serien har ökad effekt på kraftuttaget med för B3150 hela 24,1 hk. Den högsta effekten någonsin i en B-Serie.

Servostyrning
Hydraulisk servostyrning gör det lätt att manövrera traktorn och minskar belastningen på föraren under långa arbetsdagar.

Mittmonterat PTO
Mittmonterat oberoende PTO gör det enkelt att montera ett klippaggregat och andra redskap tillverkade för centrum PTO

Förenklat underhåll.

Stor motorhuv

Grill och strålkastare integrerade i motorhuven förenklar åtkomsten till motor och till vitala motorkomponenter som AC-kondensor, kylare, batteri, och gör det lätt att utföra nödvändigt underhåll och service.

Påfyllning av diesel

Tanklocket är placera på den högra sidan av motorhuven för enkel och bekväm påfyllning. En stor bränsletank och låg förbrukning gör att du kan köra långa dagar utan att tänka på påfyllning.

Spolarvätska

Påfyllningnen är placerad bakom hytten på vänster sida för enkel och bekväm påfyllning.

Utrusta med de redskap du behöver.

FRONTLASTARE LA534EC/LA424Ea

Frontlastaren har högre kapacitet och är perfekt för alla typer av arbete. Den krökta bommen följer motorhuven och ger ett modernt utseende.
Designad för utmärkt sikt.

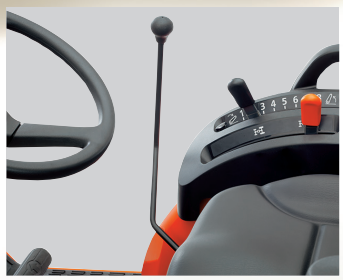

Integrerad lastarventil / joystick

Integrerad ventil gör det enklare att använda lastare och andra redskap som frontlyft. Spaken är ergonomiskt monterad på höger sida om föraren.

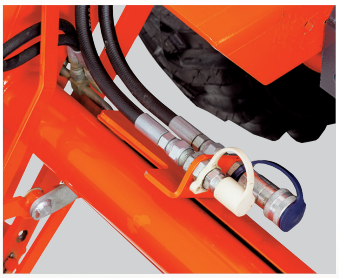

Ventil för 3'e funktion (tillbehör)

3'e funktion fram på lastaren kan levereras som extra utrustning, perfekt för redskap som drivs med hydraulik. 3-funktion regleras med knappar på joysticken.

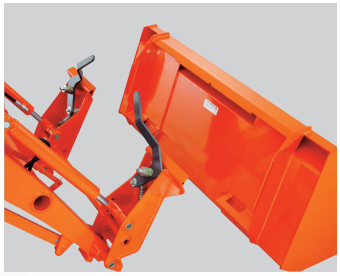

Snabbkoppling (tillbehör)

B50 serien kan levereras med direktkopplad skopa eller snabbkoppling för enkelt byte av redskap.

Hydraulisk "Spill Guard" (tillbehör)

"Spill Guard" systemet vinklar skopan lite framåt vid full höjd för att hindra material från att falla bakåt över traktorn vid maxhöjd.

Specifikationer för frontlatare

Modell		LA424EC	LA534EC
Traktor modell		B2050, B2350, B2650	B3150
Max lyfthöjd	mm	1914	2150
Tömmningshöjd	mm	1445	1712
Max tippvinkel	grader	44	38
Max brytvinkel	grader	25	29
Lyftkapacitet	kg	420	520
Tid från mark till maxhöjd	sek	2.6	3.4
Tid från maxhöjd till mark	sek	1.8	2.3
Tid skopa frammåt	sek	2.8	3.3
Tid skopa bakåt	sek	1.8	2.5

FRONTLYFT

B50 serien kan levereras med frontlyft utvecklad för svenska förhållanden. En kraftig ramkonstruktion som tål aktiv körning med vikplog och ett stadigt fyrpunktsfäste som passar dina redskap. Hydrauluttagen är monterade på höger sida och joysticken gör det enkelt att manövrera monterade redskap.

Vikplog

Sandspridare

Borste

KLIPPAGGREGAT

B50 serien är standardutrustad med ett kraftuttag under traktorn och kan utrustas med mittmonterade klippaggregat. Bak eller sidoutkast med högtippande uppsamlare som tillval
Arbetsbredd 137 cm eller 152 cm.

Mittmonterade klippaggregat

Modell		RCK54-25B-EU	RCK60-25B-EU	RCK60-30B-EU	RC60R-25B-EU	RC60R-30B-EU
Typ		Sidoutkast			Bakutkast	
Antall knivar		3			3	
Upphängning		Parallellt upphängd			Parallellt upphängd	
Klippbredd	mm	1372	1524		1524	
Klipphöjd	mm	38 - 102			25 - 89	
Justering av klipphöjd		Stödhjul			Stödhjul	
Vikt	kg	149	160		154	158

GCD600C Uppsamlare

Modell			B2350HDB-C	B2650HDB-C	B3150HDB-C
			HST	HST	HST
Motor					
Fabrikat				Kubota	
Typ				E-TVCS, vattenkyld, diesel	
Motoreffekt ECE-R24		kW (HK)	15.2 (20.7)	17.6 (23.9)	20.9 (28.4)
Motoreffekt SAE gross		kW (HK)	16.9 (23.0)	19.1 (26.0)	22.8 (31.0)
PTO effekt*1		kW (HK)	12.5 (17.0)	14.6 (19.9)	17.4 (23.7)
Antal cylindrar			3		4
Slaglängd		mm	78 × 78.4	78 × 88	78 × 78.4
Volym			1123	1261	1498
Varvtal				2500	
Kylsystem				Slutet	
Luftfilter				Torrt element	
Bränsletank		ℓ		27	
Transmission					
Drivlina				4WD	
Växellåda				Hydrostat (3 grupper)	
Bi-Speed				Standard	
Differentialspärr				Standard	
Bromsar				Våta skivbromsar	
Maxhastighet					
Frammåt	Traktor. m	km/t	0-21.68	0-23.01	0-24.48
	Gräs. m	km/t	0-19.98	0-21.89	0-25.29
Bakåt	Traktor. m	km/t	0-17.34	0-18.41	0-19.58
	Gräs. m	km/t	0-15.98	0-17.51	0-20.23
Kraftuttag					
Bakre PTO	Typ			Oberoende	
	Hastighet	Varv/min		540	
Mitt PTO*	Hastighet	Varv/min		2500	
Oberoende av varandra kan användas parallellt				Standard	
Hydraulik					
Pumpkapacitet		ℓ/min		33.1	
Höj/sänkreglering (3-punkt)				Position	
Lyftkapacitet		kg		970	
Max arbetstryck		kg/cm²		165	
Kategori (3-punktsfäste)				Kategori I	
Antal ventiler yttre hydraulik bakre uttag				1 enkelverkande som standard 2 dubbelverkande som option	
Lastarventil/joystick				Ventil och reglage som standard, 2 dubbelverkande	
Lyftcylinder för klippaggregat				Standard följer klippaggregat	
Styrning				Hydraulisk servostyrning	
Dimensioner					
Totallängd		mm	2887	2887	3007
Totalbredd	Traktor/Gräs	mm	1234/1404	1249/1372	1365/1397
Totalhöjd ROPS	Traktor/Gräs	mm	2087/2054	2112/2091	2140/2156
Hjulavstånd		mm	1560	1560	1666
Spårvid Traktor/Gräs	Fram	mm	832/873	830/871	936/971
	Bak	mm	986/1056	1006/1056	1050/1050
Frigångshöjd Traktor/Gräs		mm	265/232	290/269	318/334
Svängradie med styrbroms		m		2.1	
Standardhjul	Fram: Traktor/Gräs		6-12/22 × 8.50-12	6.00-12/24 × 8.50-12	180/85D12/24 × 8.50-12
	Bak: Traktor/Gräs		9.5-16/31 × 13.5-15	9.5-18/315/75D-15	12.4-16/13.6-16
Vikt	Traktor/Gräs	kg	1015/1010	1015/1010	1065/1075

Företaget förbehåller sig rätten att ändra specifikationer utan föregående meddelande.
Denna broschyr ska endast ses som en beskrivning. Vissa delar på bilderna i broschyren är tillval och ingår inte i standardutrustningen

©2014 Svenningsens

SVENNINGSENS

Svenningsens Maskin AB
Idrottsvägen 3
S-596 22 Skänninge
Tel: 013-25 36 00
Epost: info@svenningsens.se
Hemsida: www.svenningsens.se

Återförsäljare: